Lilin

НАРУЖНЫЙ ПРИВОД ПАНОРАМИРОВАНИЯ/НАКЛОНА

PIH-301
PIH-301C

Руководство пользователя

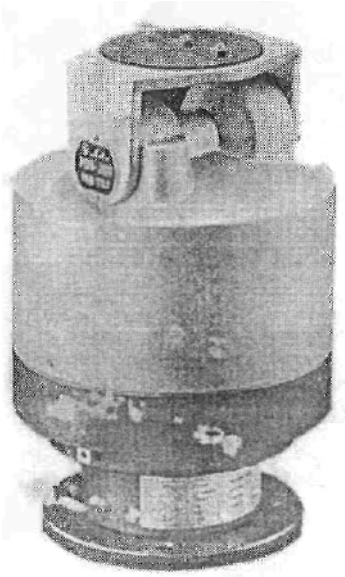

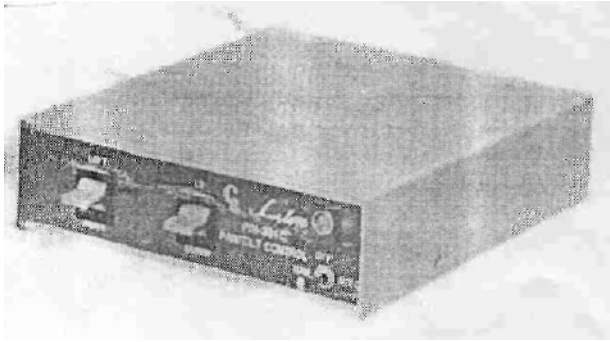

БЛОК ПАНОРАМИРОВАНИЯ/НАКЛОНА

1. УСТАНОВКА

PIH-301 предназначен для монтажа на специальный настенный кронштейн PIH-301B. Для установки привода панорамирования и наклона на настенный кронштейн требуются (дюймовые) винты 1/4-20, поставляемые с кронштейном. Заметьте, что фланцы на нижней стороне основной платы PIH-301 входят в прорези на PIH-301B. Это позволяет монтировать PIH-301 в любом из четырех направлений по отношению к настенному кронштейну. Зафиксируйте PIH-301 с помощью винтов на обратной стороне настенного кронштейна, после чего затяните винты.

2. РАЗВОДКА КАБЕЛЯ ДЛЯ БЛОКА

Для обеспечения правильного функционирования блока изготовьте соединительный кабель в соответствии с рис. 1.

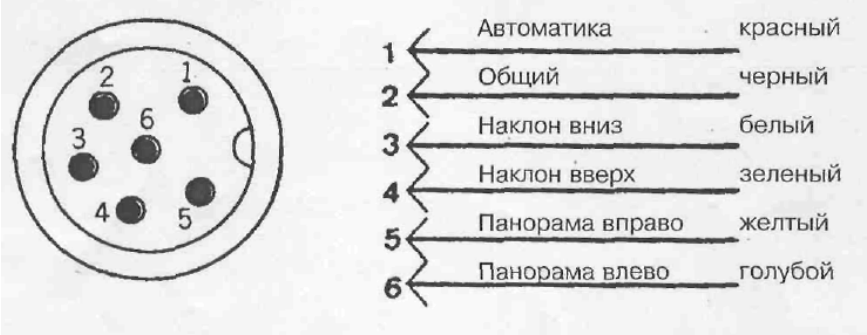

Рис. 1
PIH-301: схема монтажа кабеля.

3. ИНВЕРСНЫЙ МОНТАЖ

Если блок монтируется в инверсном положении, направление влево и вправо при ручном управлении изменятся на обратные. Это можно исправить при монтаже кабеля между блоком управления и приводом панорамирования/наклона. Следует просто поменять местами провода, подключенные к выводам 3 и 4.

4. НАСТРОЙКА ОГРАНИЧИТЕЛЕЙ ДВИЖЕНИЯ

После подключения кабеля и монтажа блока выполните следующие действия.

Включите шнур питания блока управления (контроллера) к источнику питания 220В переменного тока (в заказных вариантах — 117В, либо 24В). Убедитесь, что выключатель автоматики находится в положении «Отключено».

Для настройки ограничителей панорамирования (см. рис. 2) ослабьте винты, фиксирующие оба ограничителя (1) и (3). Сместите ограничители по кругу до требуемого положения и зафиксируйте их путем затяжки винтов.

Для настройки ограничителей наклона (см. рис. 2), расположенных на каждой торцевой пластине, вывинтите два винта, крепящие обе торцевые крышки на блоке. Освободите стопорные винты и установите требуемые положения ограничения наклона. Затяните стопорные винты, установите на место обе крышки и закрепите их двумя винтами.

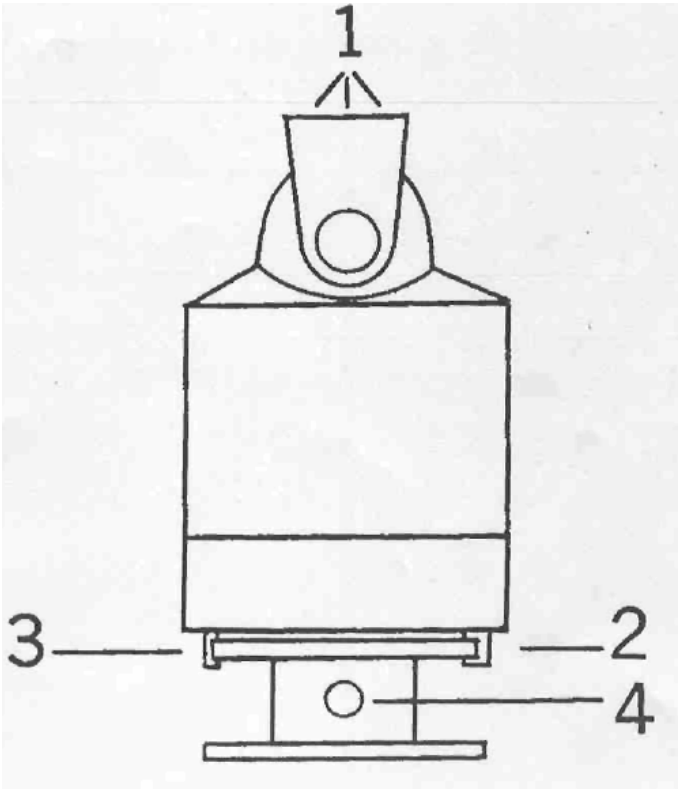

Рис 2.
Настройка ограничителей и монтажная плата камеры

Органы управления PIH-301

1. Монтажная плита для термокожуха.
2. Ограничитель панорамирования вправо.
3. Ограничитель панорамирования влево
4. 6-контактное гнездо.

5. ОБСЛУЖИВАНИЕ

Этот привод панорамирования и наклона не требует смазки и обслуживания в течение всего срока службы. Если блок перестанет работать, выключите его и проверьте предохранитель на блоке управления. Данные предохранителя приведены в руководстве, поставляемом с блоком управления.

Контроллер

1. Передняя / Задняя панель

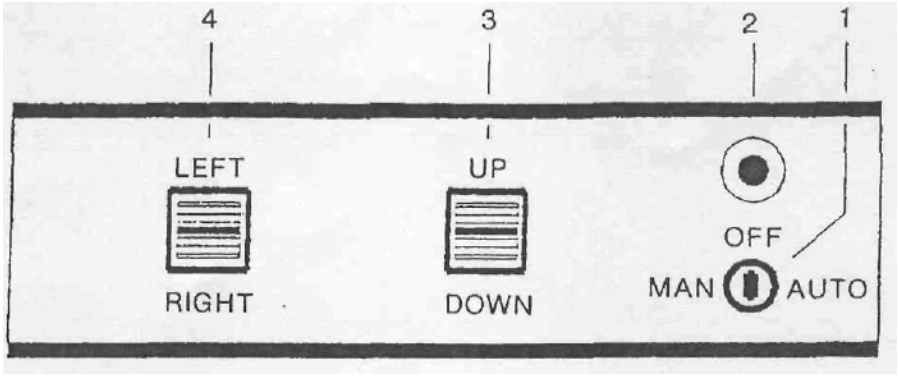

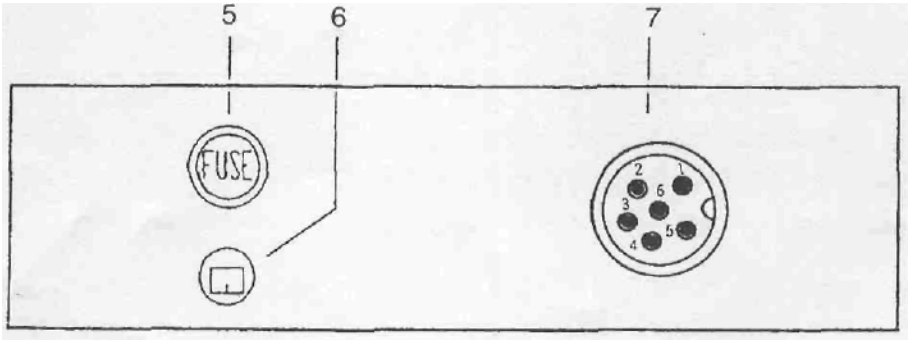

Рис. 3

1. Включение питания / Авто/ Ручное
2. Индикаторная лампа
3. Вверх / вниз (переключатель 1)
4. Влево / вправо (переключатель 2)
5. Предохранитель
6. Сетевая розетка
7. 6-контактное гнездо

2. РАЗВОДКА КАБЕЛЯ ДЛЯ ПАНОРАМИРОВАНИЯ / НАКЛОНА

Прежде чем подключить органы управления панорамированием и наклоном к системе, вставьте модуль в соответствующее гнездо с направляющими или закройте кожухом, охватывающим переднюю и заднюю панель, предварительно выведя наружу сетевой шнур. Чтобы закрепить модуль на месте, освободите винт на фиксирующей скобе, расположенной на задней панели модуля в правом верхнем углу. Сместите скобу вверх и затяните винт.

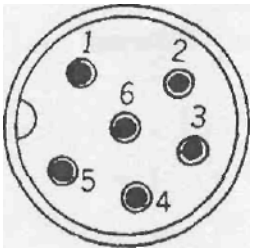

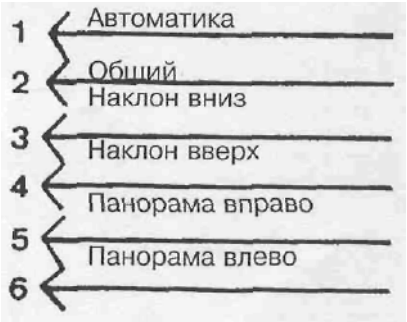

Рис. 4 Схема разводки кабеля для блока управления PIH-301C

3. РАБОТА

Подайте питание на блок управления, вставив вилку сетевого шнура в источник питания с соответствующим напряжением. При этом засветится красный индикатор включения питания.

4. ПАНОРАМИРОВАНИЕ И НАКЛОН

Панорамирование — это изменение положения камеры в горизонтальной плоскости путем перемещения поля зрения вправо или влево. Наклон — это изменение положения камеры в вертикальной плоскости путем перемещения поля зрения вверх или вниз.
Чтобы произвести панорамирование или наклон камеры, следует воспользоваться переключателями «влево/вправо» и «вверх/вниз». Переключатели, управляющие приводами панорамирования и наклона, работают независимо.
Для перехода к автоматическому панорамированию следует включить режим «АВТО». При этом блок будет выполнять непрерывное панорамирование в заранее установленных пределах.
При ручном панорамировании (для чего включается режим «РУЧНОЕ» переключателем 1) используется переключатель 4. Когда направление панорамирования задано, движение прекращается автоматически по достижении места, в котором установлены ограничители.