Только для исп.03М:
На рисунке далее показана типовая схема соединений сигнализаторов в шлейф приемно-контрольного прибора (ППК).
R1 - оконечный резистор из комплекта ППК;
Rш - шунтирующий резистор;
ГС1, ГС-2 - газовые сигнализаторы с нормально разомкнутой выходной цепью.
Необходимость установки и номинал Rш определяются в соответствии с инструкцией по эксплуатации на ППК.

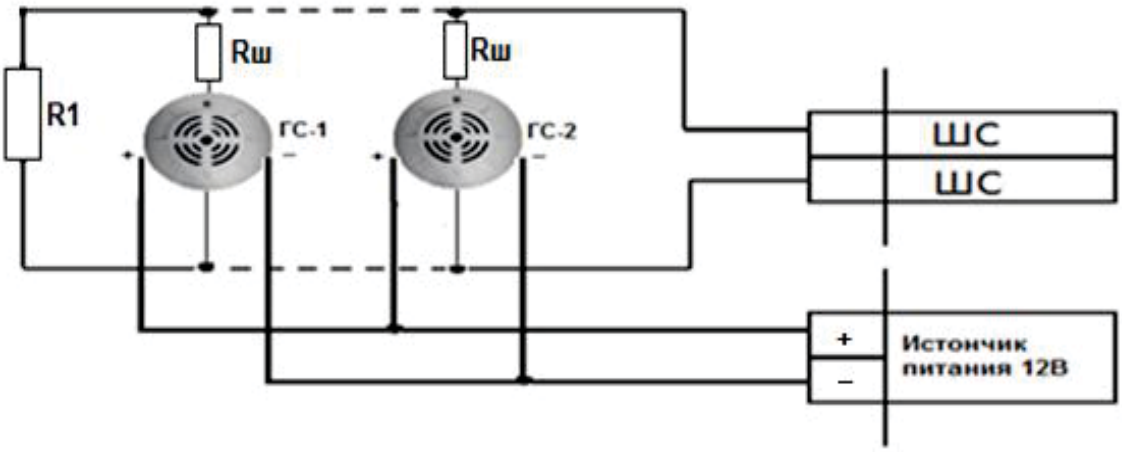

УСТРОЙСТВО УПРАВЛЕНИЯ И КОММУТАЦИИ УУК
ПАСПОРТ ПАШК.425412.027 ТУ

Декларация соответствия ТС N RU Д-RU.АЛ16.В31323
с 18.03.2014 г. по 17.03.2019 г.

Вид исполнения	Кол-во исполнительных реле	Напряжение на катушке управления	Тип клемника, сечение подключаемого кабеля
УУК-12-01	1	12 В	DG3 до 1,5мм^2
УУК-12-01/1	1	12 В	K14 до 2,5мм^2
УУК-12-02	2	12 В	DG3 до 1,5мм^2
УУК-12-08	8	12 В	T31 до 2,5мм^2
УУК-24-01	1	24 В	DG3 до 1,5мм^2
УУК-24-01/1	1	24 В	K14 до 2,5мм^2
УУК-24-02	2	24 В	DG3 до 1,5мм^2
УУК-24-08	8	24 В	T31 до 2,5мм^2

ТЕХНИЧЕСКИЕ ХАРАКТЕРИСТИКИ

Максимальное коммутируемое переменное напряжение: не более 250 В
Максимальное коммутируемое постоянное напряжение: не более 30 В
Максимальный коммутируемый ток: не более 8 А
Максимальная коммутируемая мощность
при коммутируемом переменном напряжении: не менее 2 кВт
Максимальная коммутируемая мощность
при коммутируемом постоянном напряжении: не менее 240 Вт
Номинальное напряжение на катушке управления устройства: 12 В ± 10%, 24 ± 10%
Температура окружающей среды: от -30°С до +50°С
Ток катушки управляющего реле устройства: не более 55 мА
Степень защиты оболочки по ГОСТ 14254-96: IP30 (для УУК)

IP55 (для УУК-12-08, УУК-24-08)

Габаритные размеры устройства УУК: не более 85x62x42 мм

Габаритные размеры устройства УУК-12-08, УУК-24-08: не более 302x225x93 мм

Устройства УУК-12-08, УУК-24-08 оборудованы герметичными кабельными вводами количеством 8 шт. с диаметром подключаемого кабеля от 9 до 14 мм* (* по согласованию от 9 до 14 мм; от 14 до 17 мм).

Масса устройства УУК не более 120 г, УУК-12-08, УУК-24-08 1,3 кг.

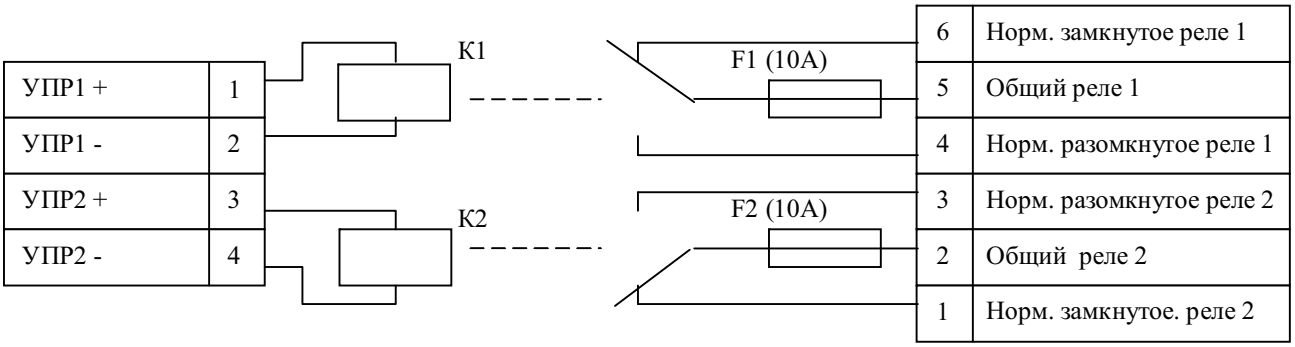

схема подключения УУК-12-02, УУК-24-02

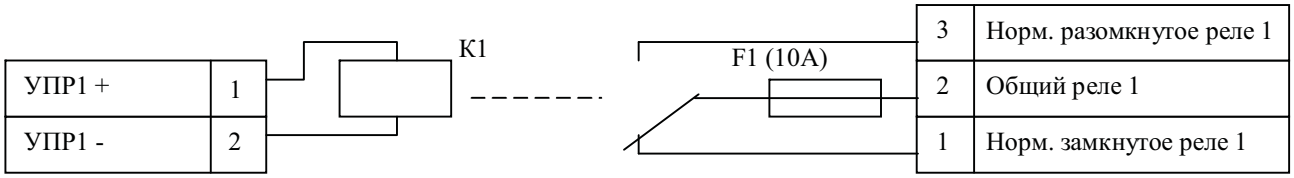

схема подключения УУК-12-01, УУК-24-01

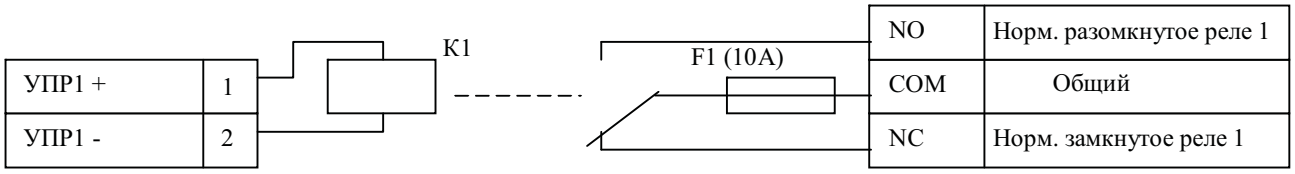

схема подключения УУК-12-01/1, УУК-24-01/1

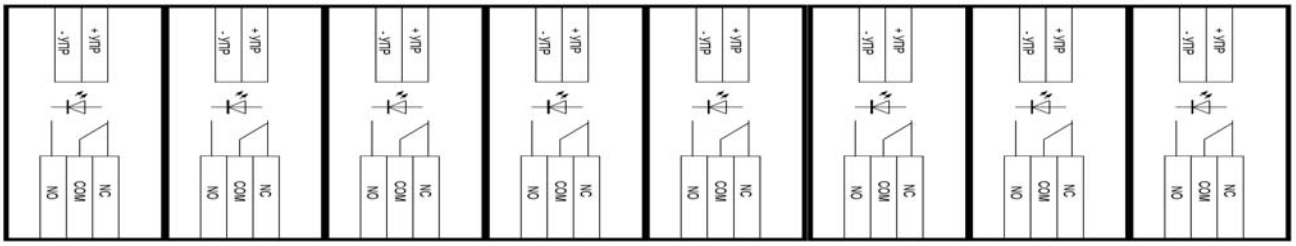

схема подключения УУК-12-08, УУК-24-08

Габаритные размеры
УУК-12-08,
УУК-24-08

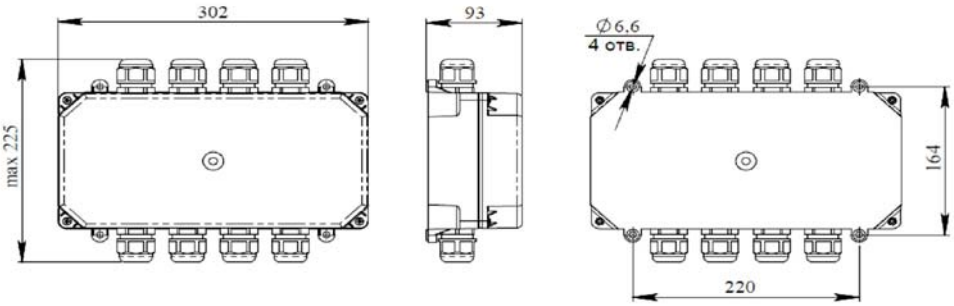

УУК-12-01/1, УУК-24-01/1

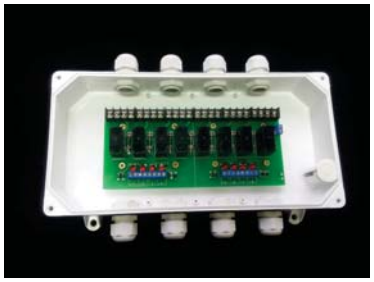

УУК-12-08, УУК-24-08

УСТРОЙСТВО СОЕДИНИТЕЛЬНОЕ УС-4 ПАШК.425212.050 ТУ

Сертификат соответствия № C-RU.ПБ65.В00244
действителен с 15.07.2013 г. по 14.07.2016 г.

ТЕХНИЧЕСКИЕ ДАННЫЕ

Габаритные размеры устройства соединительного не более: 108x108x34 мм.
Масса устройства соединительного - не более 0,2 кг.
Гермовводы устройства соединительного УС-4 обеспечивают ввод подключаемого кабеля диамет-ром от 3 до 5,3 мм (по согласованию с заказчиком могут поставляться с гермовводом с диаметром подключаемого кабеля от 4,5 до 8 мм).
Степень защиты УС-4 от внешних воздействий IP65 по ГОСТ 14254-96 .
Условия эксплуатации: температура окружающей среды от -40°С до +60°С

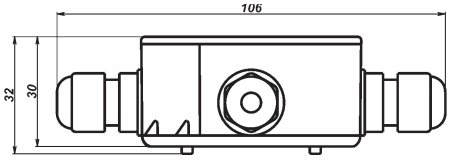

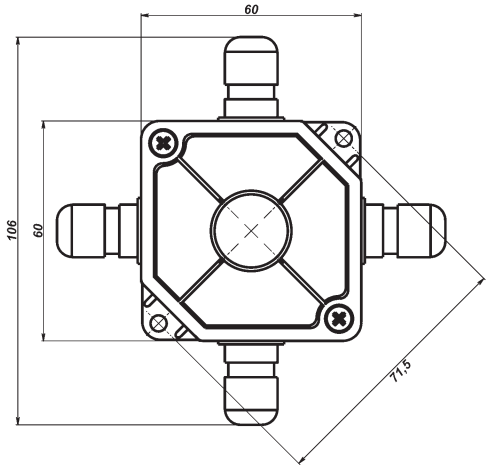

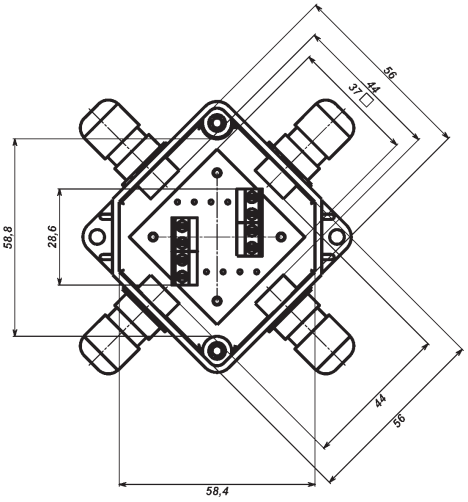

УС - 4 (2x4)
4 ввода