RL-BR180-ZS

Первый уголок

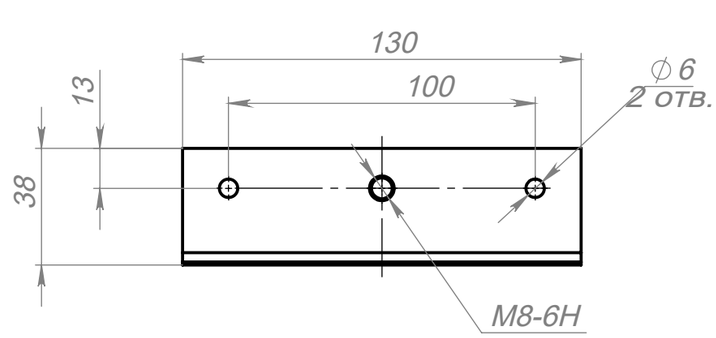

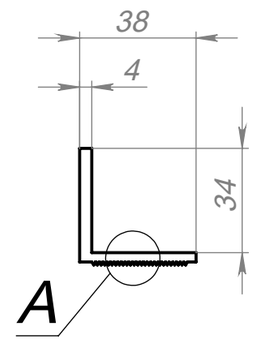

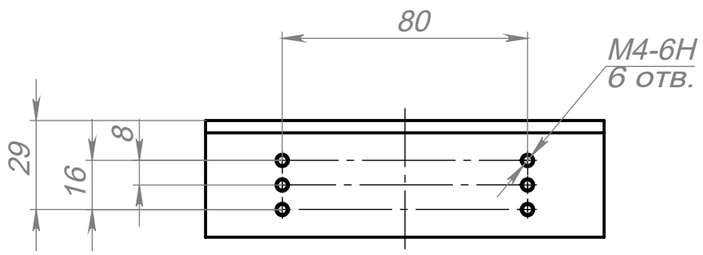

А (1 : 1)

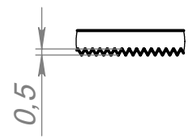

Второй уголок

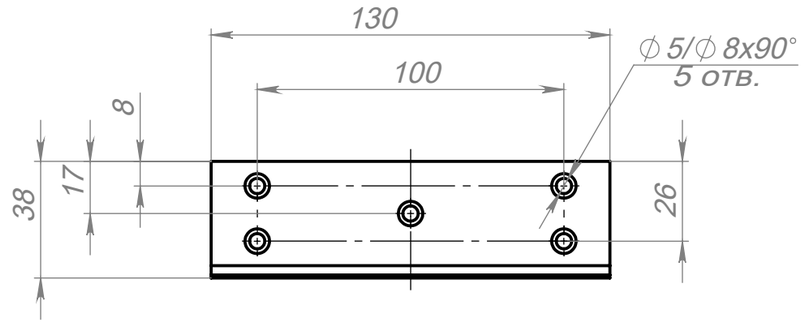

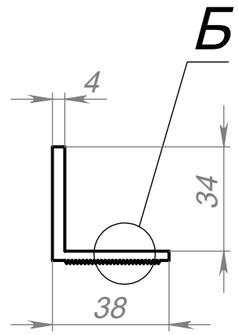

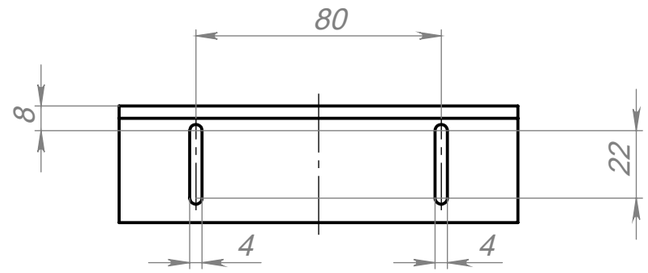

Б (1 : 1)

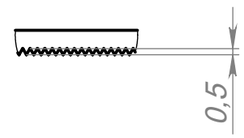

Схема сборки

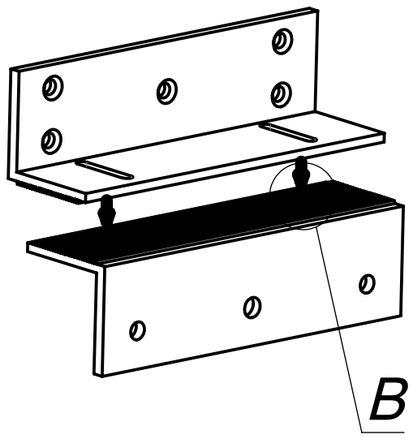

В (2 : 1)

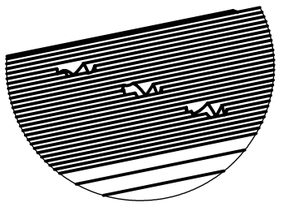

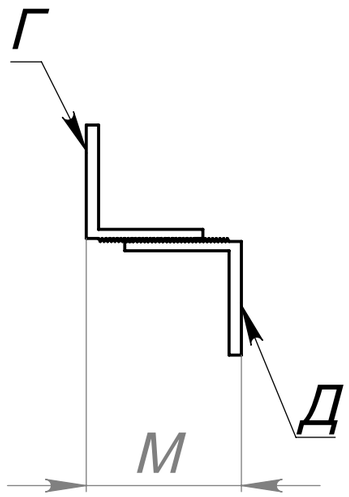

1. Общие допуски по ГОСТ 30893.1-2002:H14, h14, $\pm t_2/2$.
2. На схеме сборки указано правильное расположение уголков, относительно друг друга.
3. Размеры между стенками Г и Д могут регулироваться в зависимости от габаритов замка, где M_{max}= 52 мм, а M_{min}= 38 мм.

Изм.	Лист	№ докум.	Подп.	Дата	RL-BR180-ZS			
Разраб.					Кронштейн для замка	Лит.	Масса	Масштаб 1:2
Пров.						Лист	Листов 1	
Т. контр.								
Н. контр.								
Утв.								

Перв. примен. | Справ. № | Подп. и дата | Инв. № дубл. | Взам. инв. № | Подп. и дата | Инв. № подл.

Файл: RL-BR180-ZS

Копировал | Формат А3