SIEMENS

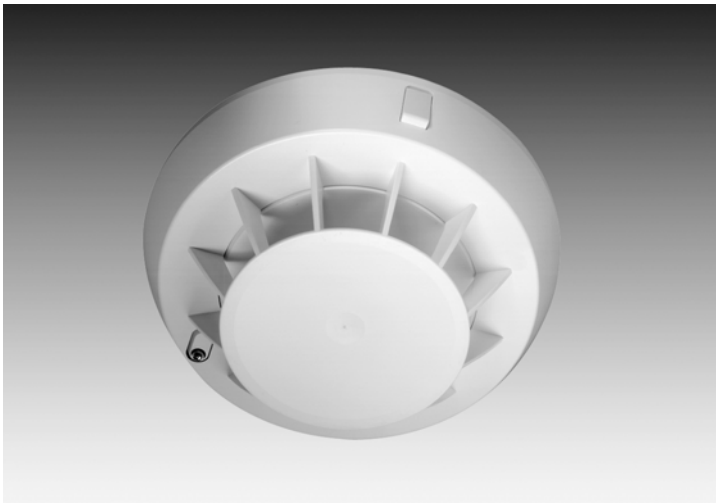

Synova™

HI322C

Тепловой детектор (максимум)

CE

для коллективных линий SynoLINE300

- **Отсутствие сигнала тревоги для не представляющих опасности кратковременных повышений температуры**
- **Невосприимчивы к помехам от сотовых телефонов, флюорисцентных светильников и к большинству электромагнитных помех**
- **Превышение национальных и международных стандартов, а также прохождение самых строгих внутренних тестов**
- **Простота монтажа: разъемные соединения для установки детектора и подключения линии**
- **Специально от компании Siemens: каждый детектор может быть покрашен**
- **Использование только экологически чистых материалов**

Building Technologies

Fire Safety & Security Products

Свойства

HI322C является надежным тепловым детектором для мест, где наблюдаются значительные колебания температуры. Он непрерывно измеряет температуру окружающей среды и реагирует на длительное превышение заданных максимальных значений.

- **Свойства продукта**
  - HI322C непрерывно контролирует температуру окружающей среды. Если превышено максимальное значение температуры, то по истечении заданного периода времени детектор передает сигнал тревоги. В случае кратковременного превышения температуры сигнал тревоги не подается. Невосприимчивость к электромагнитному воздействию как минимум в 5 раз превышает показатели предыдущих стандартов.

- **Применение**
  - Детектор HI322C особенно подходит для мест, где наблюдаются высокие кратковременные скачки температуры. Новый дизайн обеспечивает высокую устойчивость к загрязнению. Это особенно удобно при установке, например, на кухнях, где наблюдается высокая степень загрязнения воздуха. Такое загрязнение могло бы оказать негативное влияние на традиционные детекторы.

- **Детекторы серии Synova™ 300 обеспечивают**
  - Продукцию для любого применения
  - Максимальную гибкость, все детекторы монтируются на одинаковые базы
  - Быструю и простую установку

Установка

- База детектора SO320 монтируется при прокладке кабелей, содержит в себе только безвинтовой разъем
- Принцип монтажа:
  - Подключить разъем к проводам (разъем линии)
  - Установить базу детектора
- К каждому детектору могут быть подключены по два индикатора срабатывания типа AI320/AI322.

Опции

- Модуль пуско-наладки CDM320: подключается для проверки правильности монтажа линии и подключения базы
- Прокладка для поверхностного монтажа проводки SOA322
- Устройство против снятия детекторов: TP320 для «запирания» детектора

Типичная кривая срабатывания детектора

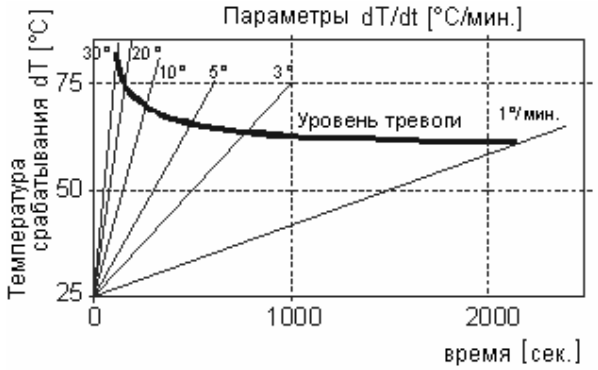

Размеры

HI322C с базой SO320

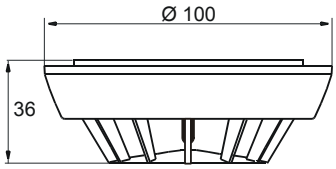

Аксессуары

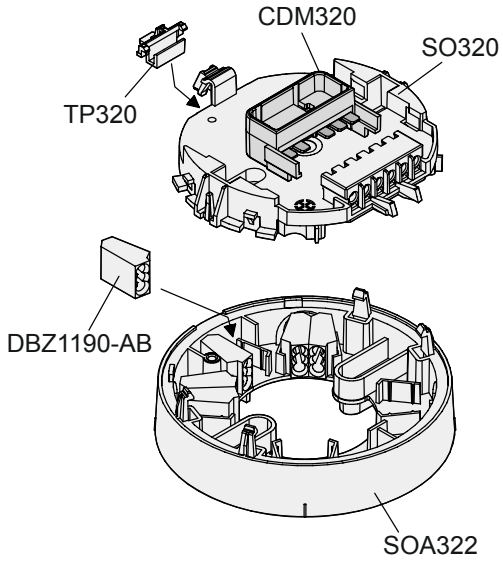

Технические параметры

CE 0786
Siemens Schweiz AG, CH-8708 Männedorf
Date: see manufacuring date on the product
0786-CPD-20162
EN 54-5: class A2
Point heat detector; Safety in case of fire
HI322C
Technical data see doc. 1703

Рабочее напряжение	16... 28 V пост. тока
Рабочий ток (состояние покоя)	макс. 100 µA
Ток потребления в состоянии тревоги	40 mA
Рабочая температура	–10... +50 °C
Температура хранения	–20… +60 °C
Влажность воздуха	≤100 % относительная
Тип защиты корпуса	IP44
Цвет	Белый ~ RAL9010
Стандарты	EN54-5: A2 (60°C максимум)
Разрешения – VdS – другие	 G299024 По требованию
Совместимость с системами	Совместим со всеми панелями пожарной сигнализации, поддерживающими технические характеристики SynoLINE300. Списки совместимого оборудования можно получить у местного представителя компании-поставщика.
Стандарты качества	Индустриальный, качество сертифицировано в соответствии с EN ISO 9001:2000.

Оборудование для заказа

	Тип	Номер компонента	Описание	Вес
Детектор	HI322C	5316470001	Тепловой детектор (максимум)	0.040кг
	SO320	5085990001	База для детекторов серии Synova™ 300	0.020 кг
Аксессуары	SOA322	5358340001	Насадка базы для поверхностного монтажа	0.020 кг
	DBZ1190-AB	4942340001	Клемма	0.001 кг
	CDM320	5162350001	Модуль пуско-наладки	0.010 кг
	TP320	5093100001	Замок детектора	0.005 кг
	AI320	5163030001	Индикатор срабатывания для углубленного монтажа	0.030 кг
	AI322	5163160001	Индикатор срабатывания для поверхностного монтажа	0.030 кг
	AI330	3169430001	Дополнительная рамка	0.020 кг

ООО «Сименс»
Департамент
Siemens Building Technologies
Россия, Москва
Tel. +7 095 737 18 21
Fax +7 095 737 18 20
www.sbt.siemens.ru

© 2005 Авторское право
Siemens Switzerland Ltd
Внесение изменений в данные и чертежи без предупреждения.
Предоставление документации при наличии.