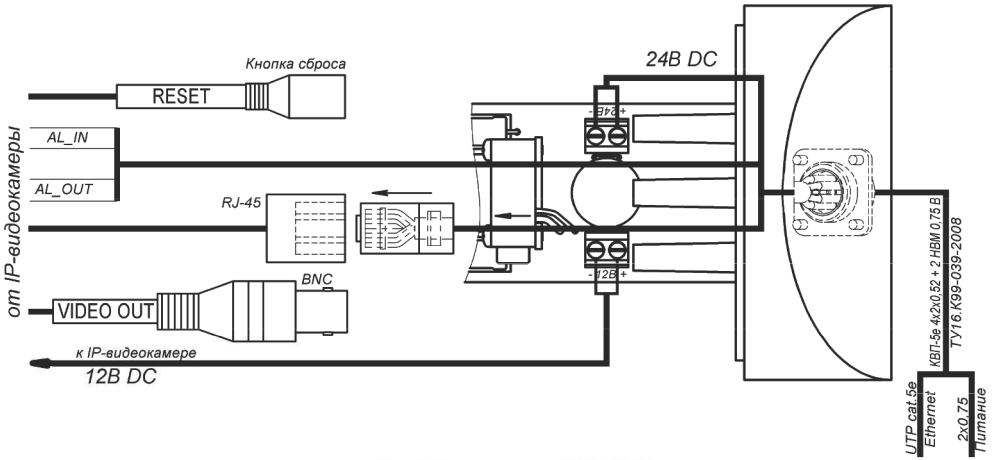

Рис.2 Подключение ТВК-62 IP

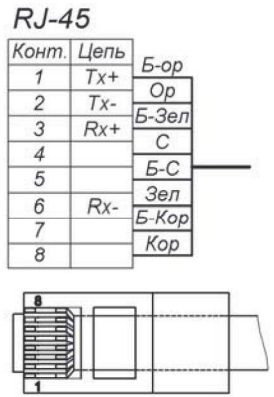

Рис.3 Обжимка кабеля кат.5е

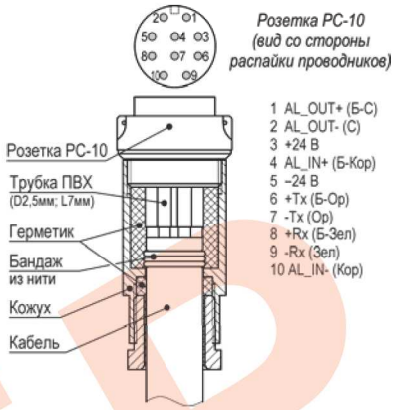

Рис.4 Распайка разъема РСГ-10ТВ

ГАРАНТИЙНЫЕ ОБЯЗАТЕЛЬСТВА

Изготовитель гарантирует соответствие изделия требованиям указанных в данном паспорте ТУ и ГОСТ при соблюдении потребителем условий транспортирования, хранения, монтажа и эксплуатации.

Гарантийный срок эксплуатации – **36 месяцев** со дня продажи изделия производителем или авторизованной торговой организацией. При отсутствии отметки о дате продажи в паспорте, гарантийный срок исчисляется с даты производства изделия. Гарантийный срок хранения – **24 месяца** со дня выпуска изделия.

ГАРАНТИЙНЫЙ ТАЛОН

Заполняет предприятие – изготовитель

Номер _____ Комплект модификации _____

Дата выпуска _____ Представитель ОТК предприятия - изготовителя _____

Дата продажи _____ Отметка торгующей организации _____

Адрес предприятия-изготовителя: 192029, Россия, Санкт-Петербург, Пр.Обуховской Обороны 86, литера К, ООО «Тахион»
Тел: (812) 327-1247, 327-1298, 327-1201, факс 327-1153 с 10.00 до 17.00 по рабочим дням.
Адрес в Интернете: www.tahion.spb.ru E-mail: info@tahion.spb.ru

ТАХИОН

Видеокамера сетевая наружной установки

"ТВК-62 IP"

в гермобоксе ТГБ-5Р-210-24/12

ПАСПОРТ

ИМПФ.463159.029-01 ПС

EAC

Адрес предприятия-изготовителя: 192029, Россия, Санкт-Петербург, Пр.Обуховской Обороны 86, литера К, ООО «Тахион»
Тел: (812) 327-1247, 327-1298, 327-1201, факс 327-1153 с 10.00 до 17.00 по рабочим дням.
Адрес в Интернете: www.tahion.spb.ru E-mail: info@tahion.spb.ru

ОБРАЗЕЦ

Назначение:

Видеокамера сетевая наружной установки ТВК-62 IP (далее изделие) предназначена для визуального /на экране монитора/ наблюдения охраняемых /контролируемых/ объектов через информационные сети при непосредственном контакте с атмосферной средой без какой-либо дополнительной защиты.

Изделие обеспечивает:

- автоматическое включение/отключение встроенного обогревателя в заданном диапазоне температур;
- защиту от холодного запуска видеокамеры;
- охлаждение IP-видеокамеры при повышенных температурах (встроенный вентилятор).

Изделие выпускается по техническим условиям ТУ 26.30.50-077-31006686-2017.

Изделие соответствует:

- техническим требованиям - ГОСТ Р 51558-2014;
- требованиям по безопасности – ГОСТ Р МЭК 60065-2005;
- требованиям по ЭМС – ГОСТ Р 50009-2000, ГОСТ 30804.3.2-2013, ГОСТ 30804.3.3-2013;
- степени защиты от поражения электрическим током – III классу ГОСТ 12.2.007.0-75;
- условиям эксплуатации – ГОСТ Р 52931-2008 группам Д3, Р1 и N2.

Климатическое исполнение изделия соответствует **УХЛ1, 5 ГОСТ 15150-69**. Степень защиты **IP66/IP67**.

Общие указания:

Проверьте комплектность поставки и наличие штампа торгующей организации в настоящем паспорте.

Комплект поставки:

1. ТВК-62 IP в гермобоксе ТГБ-5Р-210-24/12 ..... 1 шт.
2. Комбинированный кабель снижения 5м (другая длина, до 100м, под заказ) ..... 1 шт.
3. Кронштейн ..... 1 шт.
4. Солнцезащитный козырёк ..... 1 шт.
5. Ключ шестигранный Г-образный 3мм ..... 1 шт.
6. Паспорт ..... 1 шт.
7. Упаковочная тара ..... 1 шт.

Основные технические характеристики:

1. Тип камеры ..... цветная «день-ночь» (электромеханический ИК-фильтр)
2. Матрица ..... 1/3” CMOS
3. Разрешение ..... 1920x1080 (Full HD)
4. Формат сжатия ..... H.264, MJPEG
5. Многопотоковая передача ..... одновременная передача двух потоков
6. Частота кадров ..... до 30 кад/с
7. Сетевой интерфейс ..... 10/100 Base Ethernet
8. Чувствительность видеокамеры ..... 0,05/0,001 ЛКС
9. Фокусное расстояние объектива .....

2,8-12 мм	5-50 мм

(заводская установка объектива 2,8мм или 5мм)

10. Автоматическая регулировка диафрагмы ..... есть
11. Динамический диапазон ..... 120 дБ
12. Система шумоподавления 3D-DNR
13. Дискретные входы/выходы (AL_IN / AL_OUT) 1/1
14. Карта памяти ..... максимум 64G TF Card
15. Аналоговый видеовыход ..... есть, BNC
16. Поддерживаемые сетевые протоколы ..... TCP/IP, UDP, RTP, RTSP, RTCP, HTTP, DNS, DDNS, DHCP, FTP, NTP, PPPOE, SMTP, UPNP
17. Поддержка ONVIF ..... да, ONVIF 2.4
18. Напряжение электропитания ..... 24 В DC ±10%
19. Потребляемая мощность: в режиме включённого обогрева ..... 26 Вт
    в режиме выключенного обогрева ..... 7 Вт
20. Климатические условия работы: диапазон рабочих температур ..... - 60°С ÷ + 50°С
    влажность воздуха ..... до 100% при + 25°С
21. Габаритные и установочные размеры ..... см. рисунок 1
22. Вес в упаковке ..... 2,5 кг
23. Режим работы ..... круглосуточный.
24. IP адрес: 192.168.1.100; логин: admin; пароль: admin

Состав изделия:

В состав изделия входят (см. рис.1):

1. IP-видеокамера в гермобоксе ТГБ-5Р-210-24/12
2. Кронштейн
3. Солнцезащитный козырёк
4. Шарнир
   4.1. Болт фиксации шарнира

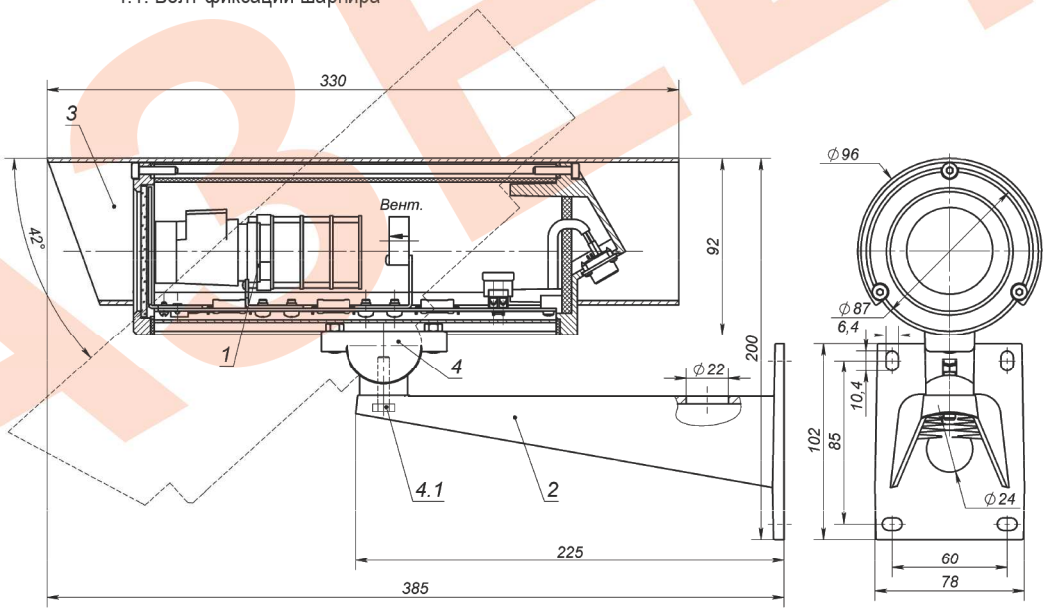

Рис.1 Состав изделия. Габаритные и установочные размеры

Подготовка к работе:

1. Установить кронштейн (2) на штатное место, закрепить на нём гермобокс с видеокамерой (1).
2. Подключить кабель снижения с розеткой РС-10ТВ к вилке РСГ-10ТВ на задней крышке изделия.
3. Подключить кабель Ethernet кабеля снижения к локальной сети.
4. Подключить провода питания (красный и чёрный) кабеля снижения к источнику питания 24 В DC, соблюдая полярность (красный «+», чёрный «-»).
5. При необходимости настроить вариофокальный объектив. При настройке изображения с видеокамеры можно использовать сеть Ethernet или аналоговый видео выход через разъём BNC (см.рис.2).
6. Установить модуль видеокамеры обратно в кожух, убедившись, что резиновое кольцо задней крышки не повреждено. Закрутить 3 винта крепления задней крышки с усилием 5±0,5Нм.
7. Ослабив болт (4.1) фиксации шарнира (4), установить видеокамеру на нужное направление обзора, после чего надёжно зафиксировать шарнир, затянув болт.

Примечание. Открывать гермобокс и настраивать видеокамеры рекомендуется в сухую погоду. При работах в условиях повышенной влажности перед закрытием гермобокса его внутренний объем необходимо просушить феном с температурой воздуха +50...+60°С.

ОБРАЗЕЦ