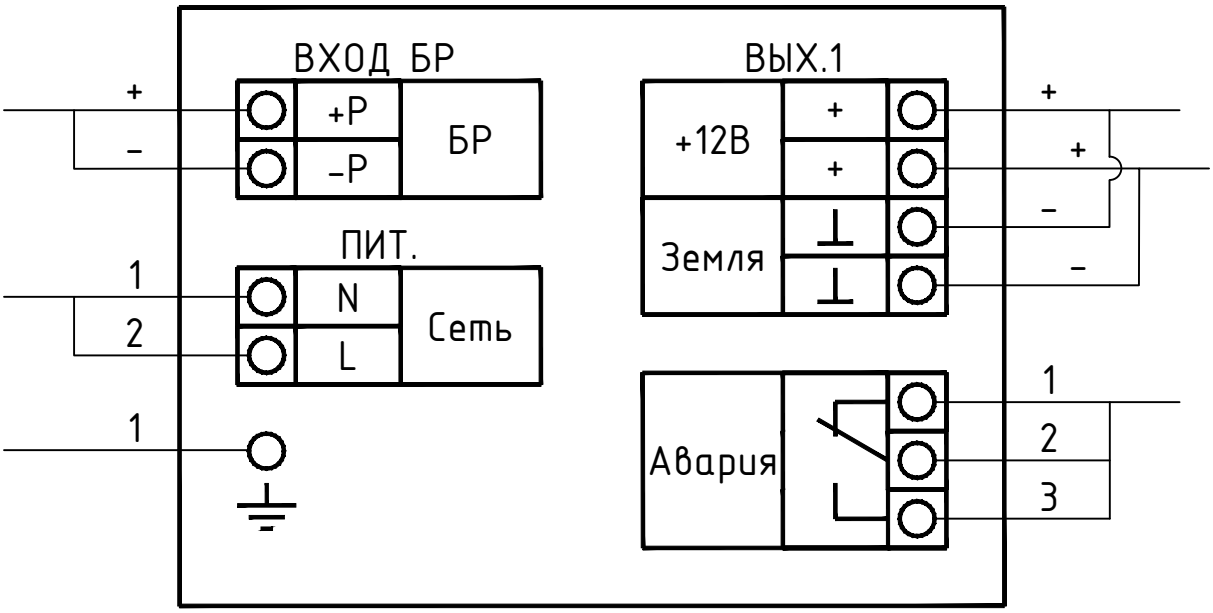Типовая схема подключения
"ИВЭПР 12/1,5", "ИВЭПР 12/2", "ИВЭПР 12/3,5",
"ИВЭПР 12/5" (UGn)