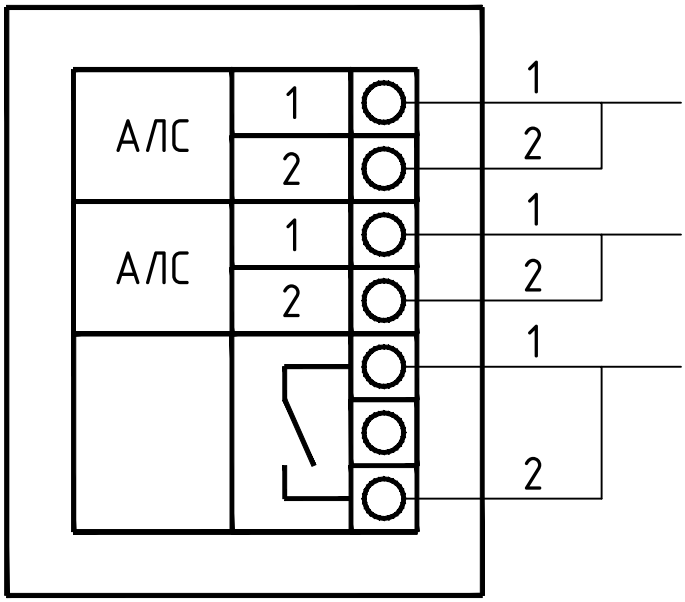Типовая схема подключения
"РМ-1С прот. R3" (xAy.z)