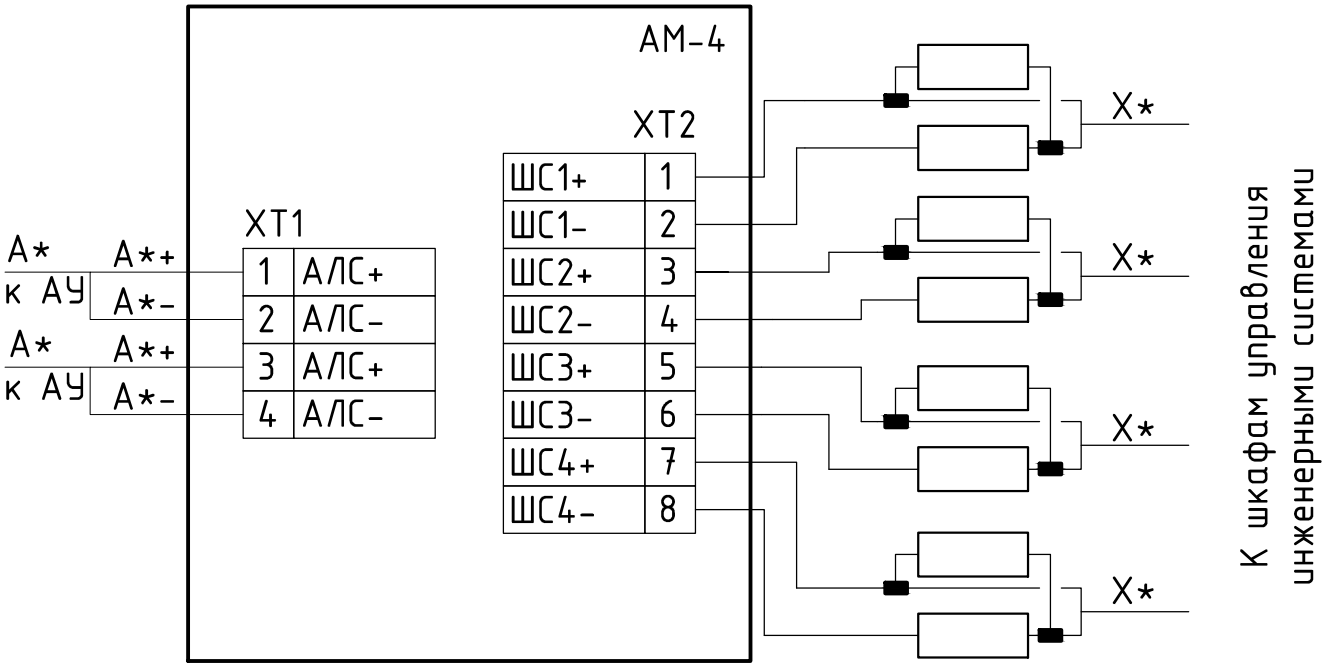Типовая схема подключения АМ-4